UCP

Refrigeratori d’acqua con condensazione acqua di mare
Sea water condensed chiller systems
16.000 - 160.000 BTU/h

Comando a bordo macchina
On board controller

Quadro elettrico
Electrical box

Scansiona il codice per scaricare la scheda

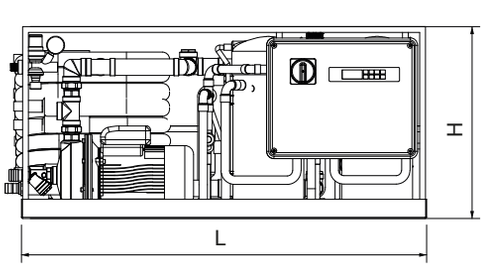

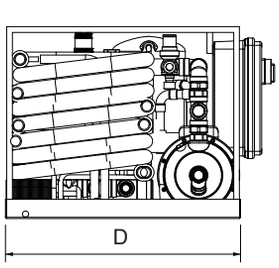

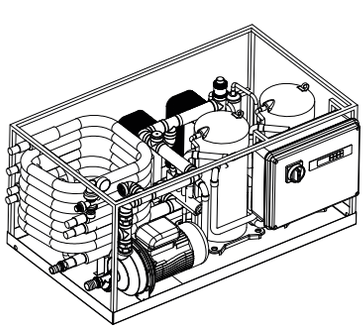

thermowell®

Caratteristiche tecniche Specifications

Model	UCP16	UCP18	UCP24	UCP30	UCP32.2	UCP36.2	UCP48.2	UCP60.2	UCP78.2	UCP100.2	UCP100.2	UCP120.2	UCP150.2	UCP160.2H
Cooling capacity BTU/h x 1000 - Kw	16,0 - 4,7	18,0- 5,3	24,0- 7,0	30,0- 8,8	32,0- 9,4	36,0- 10,5	48,0- 14,1	60,0- 17,6	78,0- 22,9	100,0- 29,3	100,0- 29,3	120,0- 35,2	150,0- 44,0	160,0- 46,9
Heating capacity BTU/h x 1000 - Kw	19.0 - 5,6	21.9-6.4	28.3-8.3	35.4-10.3	38-11.2	43.8-12.8	56.6-16.6	70.8-20.6	91.8-26.8	116-34.1	116-34.1	139-40.7	180.0 - 52.9	199,0 - 58,3
Compressors numbe	1	1	1	1	2	2	2	2	2	2	2	2	2	2
Power input kW	1,7	2.0	2,8	3.7	3.9	4.6	5.4	6.4	8.1	9.6	9.1	11.4	15.9	16.1
Load amps. A/h	7.3	11.2	13	17,1	18.75	21.5	25	29.5	37.9	62.33	16.5	20.4	28.4	30
Max circuit breaker A	13	20	25	25	25	32	32	40	40	80	25	32	40	40
Sea water connectior diameter mm	19	19	19	25	25	25	25	30	40	40	40	40	50	50
Fan coil connections diameter mm	20	20	20	20	25	25	25	30	40	40	40	40	50	50
Condensate drain diameter mm	16													
Fresh water pump power input kW/A	0,37-2		0,55/3,3				0,75/3,1		1,10/4,87	1,10/4,87	1,4/2.7	1,3/2,6	1,1/2,17	1,1/2,17
Power supply V-Ph-Hz	220-1-50	220-1-50	220-1-50	220-1-50	220-1-50	220-1-50	220-1-50	220-1-50	220-1-50	220-1-50	380-3-50	380-3-50	380-3-50	380-3-50
Refrigerant charge g	520	600	650	900	2x520	2x600	2x650	2x700	2x930	2x1000	2x1000	2x1600	2x1800	2x2200
Net weight kg	52	64	80	90	120	125	128	135	180	230	230	238	240	246
Sizes LxDxH cm	66x45x41	66x45x41	66x45x41	66x45x50	80x50x46	80x50x46	80x50x46	90x50x50	106x62x51	106x62x51	106x62x51	106x62x51	120x70x70	120x70x70

Potenze e dati elettrici sono relativi ad una temperatura di evaporazione di 7,2°C e di condensazione di 37,8°C in modalità raffreddamento e a temperatura di evaporazione di 7,2°C e di condensazione di 54,4°C in modalità riscaldamento. Unità disponibili in pompa di calore con inversione di ciclo o solo freddo. Differenti tensioni di alimentazione e potenze disponibili su richiesta.Tutte le dimensioni +/- 10 mm. Tutti i pesi +/- 10%.

BTU and electrical data are based on 45F / 7,2°C evaporating temperature and 100F / 37,8°C condensing temperature in cooling mode, and 45F / 7,2°C evaporating temperature and 130F / 54,4°C condensing temperature in heating mode. Units available in heat pump with reversing cycle or cooling only. Different voltages and capacities available upon request. All dimensions +/- 0,39 in. All weights +/- 10%.

Schema di installazione Installation scheme

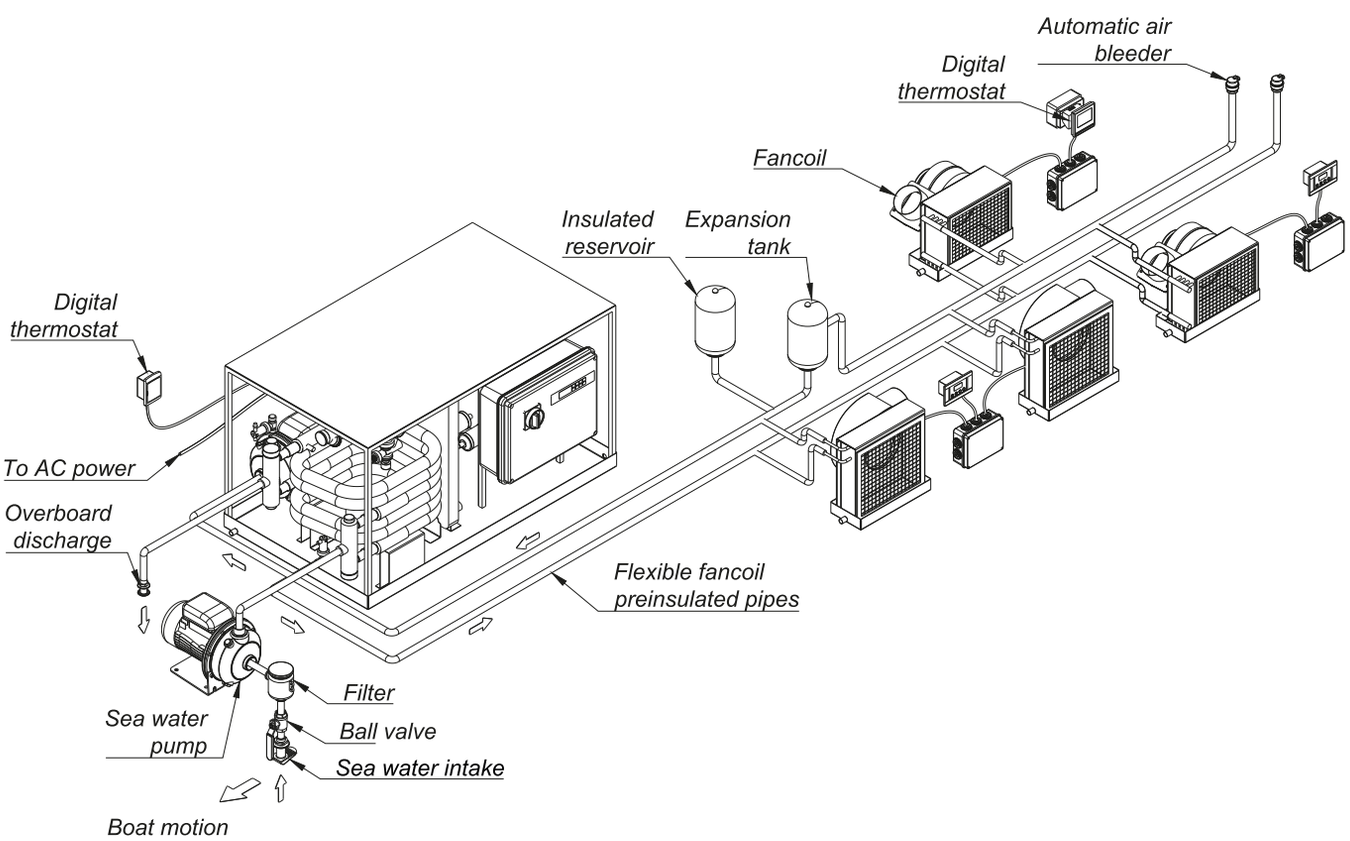

thermowell®